SISTEMA DE TRATAMIENTO DE AGUAS NEGRAS

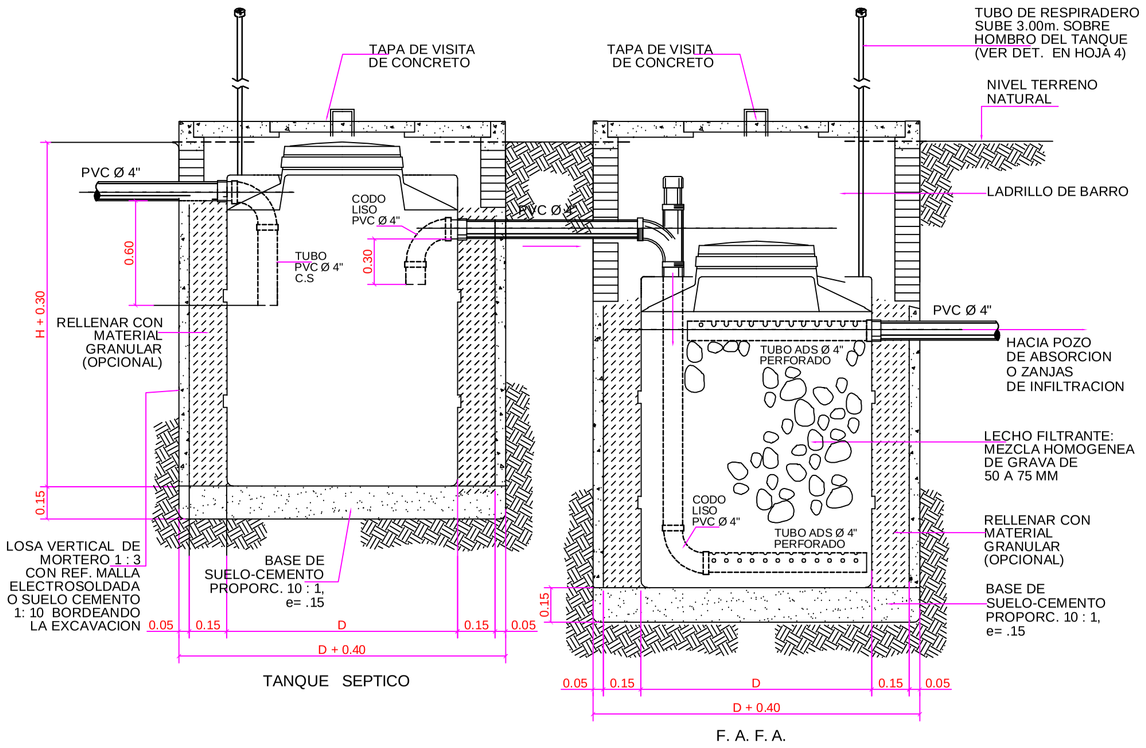

PERFIL LONGITUDINAL SISTEMA SEPTICO

SIN ESCALA

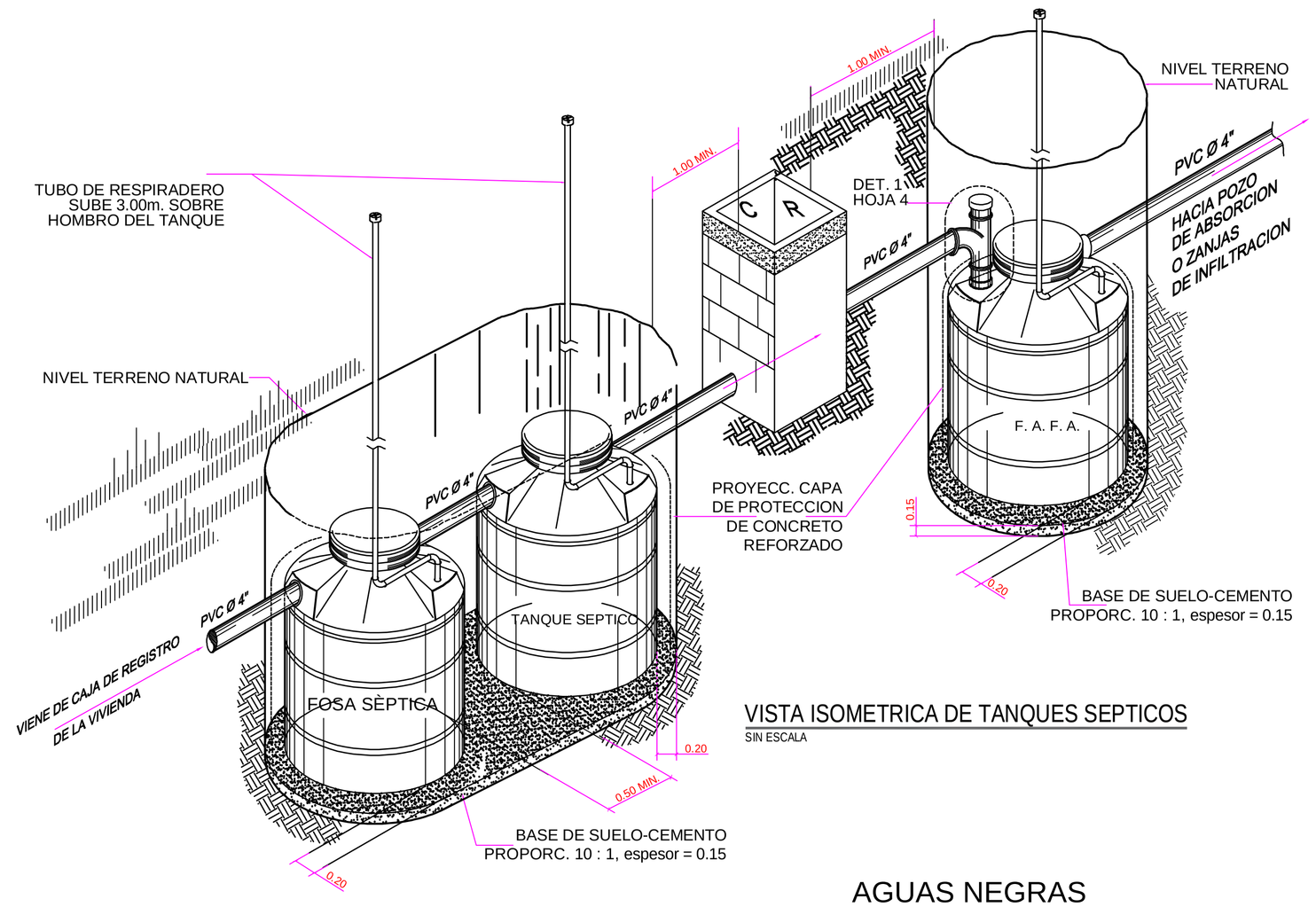

VISTA ISOMETRICA DE TANQUES SEPTICOS

SIN ESCALA

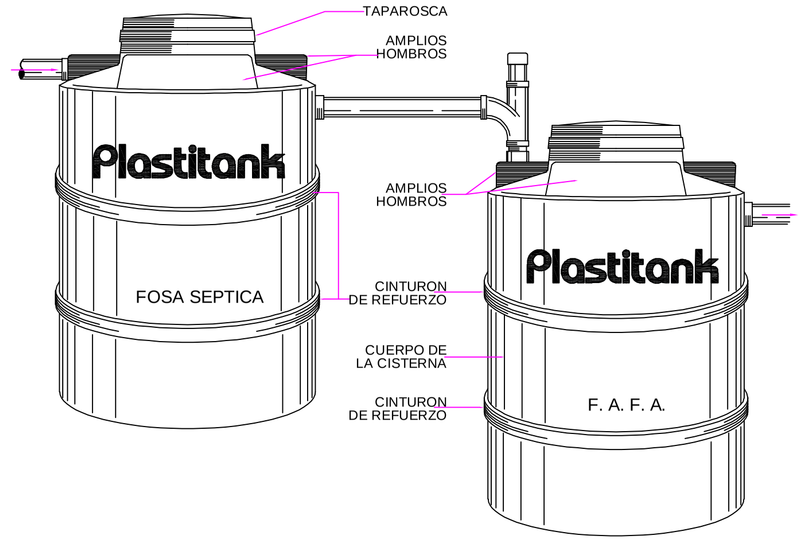

COLOCACION DE TANQUES SEPTICOS

SIN ESCALA

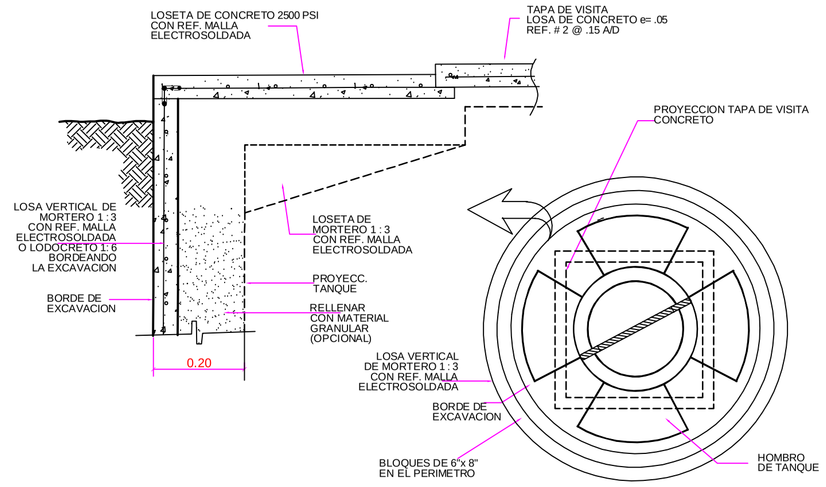

PLANTA FOSA INSTALADA (SUELOS INESTABLES)

SIN ESCALA

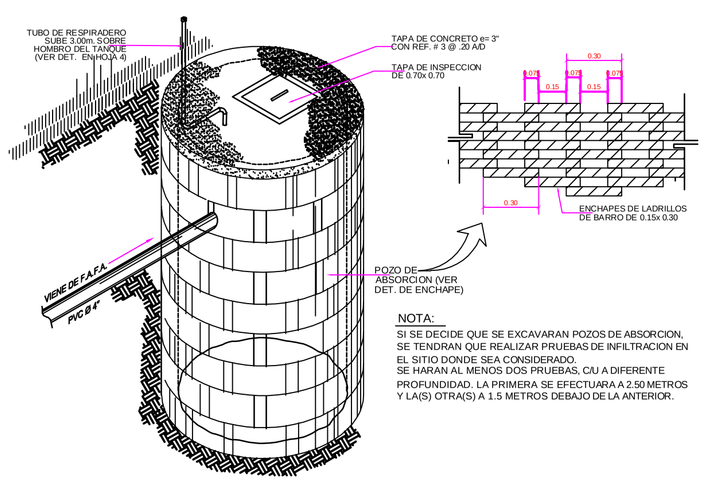

NOTA:
SI SE DECIDE QUE SE EXCAVARAN POZOS DE ABSORCION, SE TENDRAN QUE REALIZAR PRUEBAS DE INFILTRACION EN EL SITIO DONDE SEA CONSIDERADO.
SE HARAN AL MENOS DOS PRUEBAS, CU A DIFERENTE PROFUNDIDAD. LA PRIMERA SE EFECTUARA A 2.50 METROS Y LA(S) OTRA(S) A 1.5 METROS DEBAJO DE LA ANTERIOR.

DETALLE DE POZO DE ADSORCION

SIN ESCALA

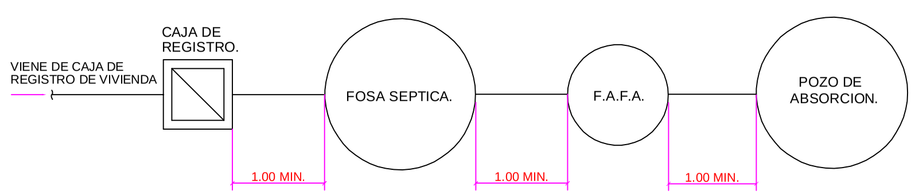

ESQUEMA DE TRATAMIENTO PARA SISTEMA DE UN FAFA

SIN ESCALA

OPCIONES DE DIMENSIONAMIENTO

FOSA SEPTICA (LTS.)	FAFA (UNID.)	FAFA (LTS.)
1,100	1	750
2,500	1	750
5,000	1	1,100
5,000	2	750
10,000	1	2,500
10,000	3	750

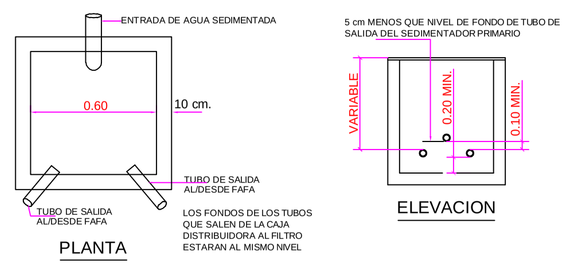

PLANTA

ELEVACION

CAJA DISTRIBUIDORA

AGUAS NEGRAS

1.) – EL SISTEMA DE AGUAS RESIDUALES DEPOSITARA LAS AGUAS NEGRAS AL SISTEMA DE TANQUE SEPTICO.
2.) – SE DEBERAN INSTALAR LAS TUBERIAS CON LAS ALINEACIONES Y PENDIENTES INDICADAS EN LOS PLANOS, NUNCA MENOR AL 1%. NI MAYOR AL 3%.
3.) – EN TODAS LAS INSTALACIONES EXTERNAS SE DEBERA USAR TUBERIAS DE CLORURO DE POLIVINILO (PVC) CEDULA SDR–41.
4.) – LA CAJA DE REGISTRO NO DEBERA CONSTRUIRSE HASTA QUE LAS TUBERIAS, ESTRUCTURAS Y RASANTES DE TUBERIAS ESTEN DEFINIDAS.
5.) – NO SE DEBERA BAJO NINGUN CONCEPTO DRENAR AL SISTEMA DE DRENAJE SANITARIO NINGUNA DESCARGA EN AGUAS PLUVIALES.
6.) – ANTES DE PONER EN SERVICIO AL TANQUE SEPTICO RECIEN CONSTRUIDO, SE DEBERA LLENAR CON AGUA Y DE SER POSIBLE VERTIR UNAS 5 CUBETAS CON LODOS PROCEDENTES DE OTRO TANQUE SEPTICO, A FIN DE ACELERAR EL DESARROLLO DE ORGANISMOS ANAEROBIOS.
7.) – EL TANQUE SEPTICO SE DEBERA INSPECCIONAR CADA SEIS MESES.
8.) – AL ABRIR EL REGISTRO DEL TANQUE SEPTICO PARA REALIZAR LA LIMPIEZA O INSPECCION SE DEBERA ESPERAR UN TIEMPO PRUDENCIAL PARA SU ADECUADA VENTILACION. NUNCA SE USEN FOSFOROS O ANTORCHAS PARA SU INSPECCION.
9.) – EL TANQUE SEPTICO NO SE DEBE VACIAR, LAVAR, NI DESINFECTAR UNICAMENTE SE DEBEN EXTRAER LOS LODOS.
10.) – EL FILTRO SE CONSTRUIRA CON DESNIVEL EN RELACION CON LA FOSA SEPTICA TAL A COMO SE MUESTRA EN LAS GRAFICAS.
11.) – EL FILTRO SE DEBERA LIMPIAR UNA VEZ AL AÑO.

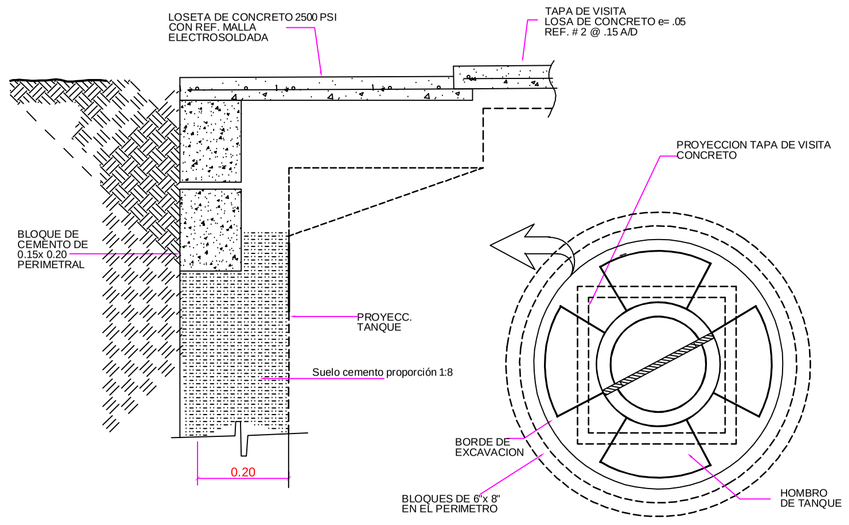

PLANTA FOSA INSTALADA (SUELOS ESTABLES)

SIN ESCALA

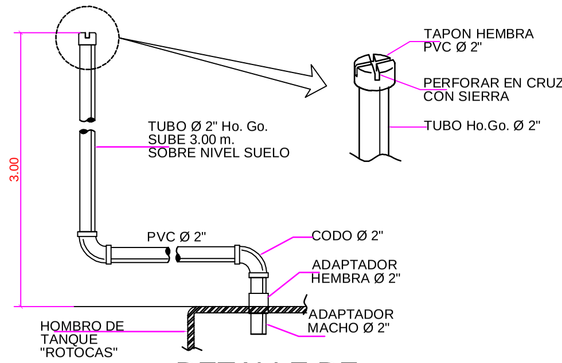

DETALLE DE RESPIRADERO

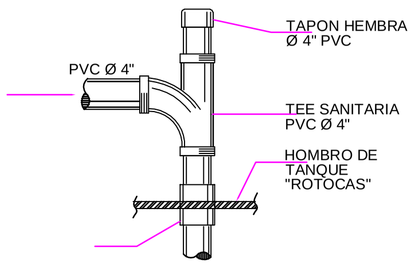

DETALLE - 1

SIMBOLOGIA

- TAPON HEMBRA PVC Ø 4"
- TEE SANITARIA PVC Ø 4"
- CODO SANITARIO PVC Ø 4"
- CAJA DE REGISTRO DE 0.80x 0.80 DE LAD. DE BARRO
- TAPON HEMBRA RANURADO PVC Ø 2"

CARACTERISTICAS

	CAP.DE TRABAJO (LTS.)	Ø (MTS.)	H (MTS.)	PESO (KGS.)
FOSA SEPTICA	1100	1.12	1.37	25.0
	2500	1.60	1.60	50.0
	5000	2.32	1.50	120.0
	10000	2.32	2.72	230.0
F. A. F. A.	750	0.97	1.25	19.0
	1100	1.12	1.37	25.0
	2500	1.60	1.60	50.0

Area de Lote: 9,321.84 m2	Area Construida:	Propietarios: Henry Villarreal, John Norman Garra, Andres Gomez.		
Diseñados por: Ing.Bosco Javier Morgan M. Lic.MTI N0. 5365	Revisado por: Ing.Bosco Javier Morgan M. Lic.MTI N0. 5365	Dibujado por: Arq.Ing. Leonardo A. García Lic.MTI N0. 4507	Fecha: Agosto, 22 del 2022.	ESCALA: Indicada
PROYECTO: LOTIFICACION VILLA CANDELARIA		Contenido: SISTEMA DE TRATAMIENTO DE AGUAS NEGRAS		
		Lugar: Diriomo,Granada, Nic.CA	Direccion:Km 48 carret.diriomo, nandaime-comarca el rodeo.	Hoja:1 De: 1

BM-Construcciones
Bosco Javier Morgan M'.
Ingeniero Civil
Lic. MTI:5365 Lic. Catastral BMM-100426
Celular:8833-7568 Email:ingmorgan73@gmail.com

DEREECHO DE AUTOR
Ningún cambio podrá realizarse en este plano sin la autorización por escrito del Ing. Bosco Javier Morgan
Prohibida la reproducción parcial o total de este diseno sin la autorización previa del Ing. Bosco Javier Morgan